(주)바스텍 BATHTEC CO. LTD. www.bathtec.co.kr	Title	Model №	Scale
	샤워부스 (힌지type)	BES-30C	부스도면 ⇒ 1 : 1 부속재 ⇒ 1 : 4~6
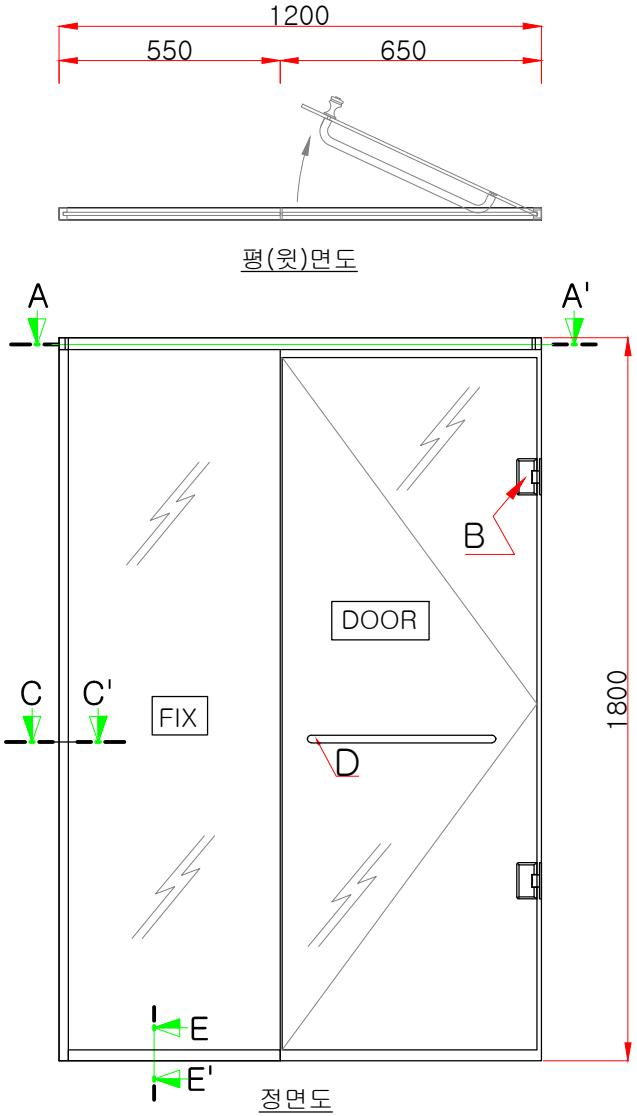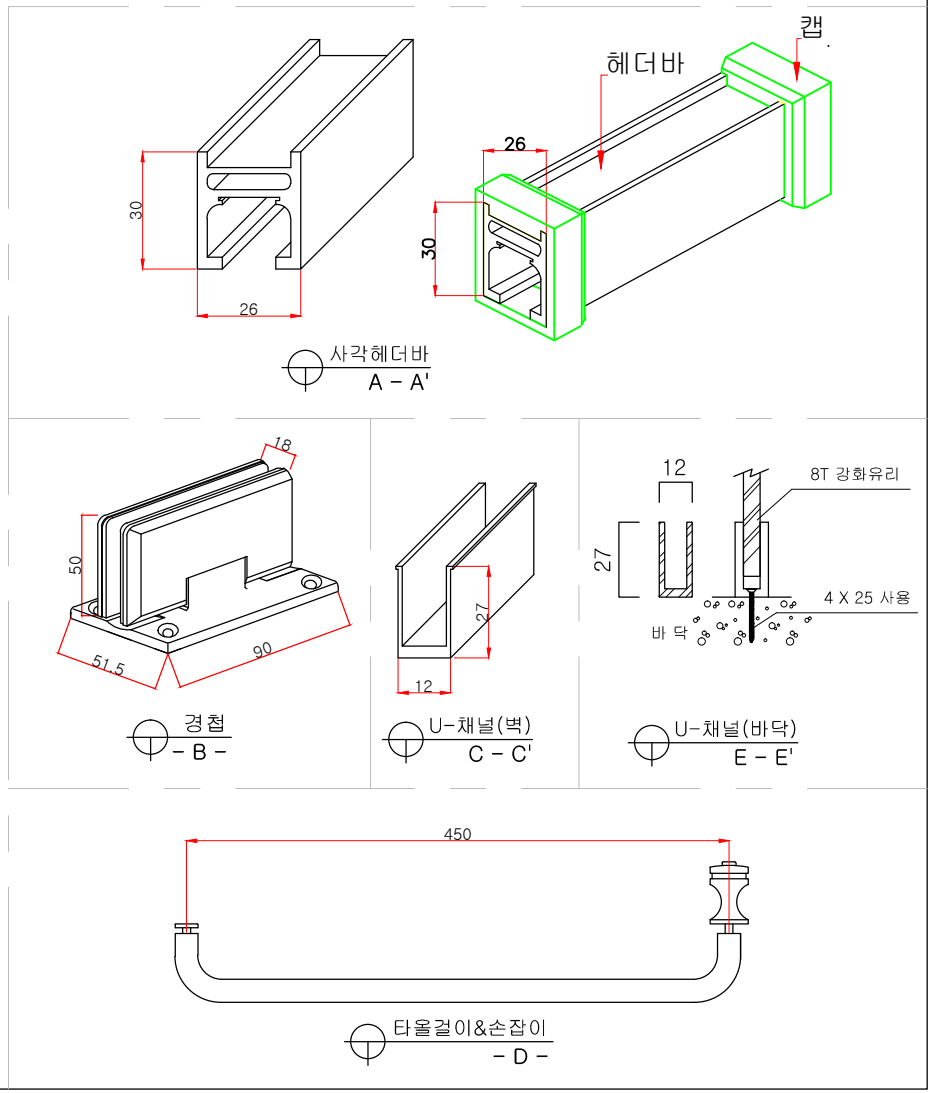
Free-Size : Size 변경 가능 (펼친 형태)