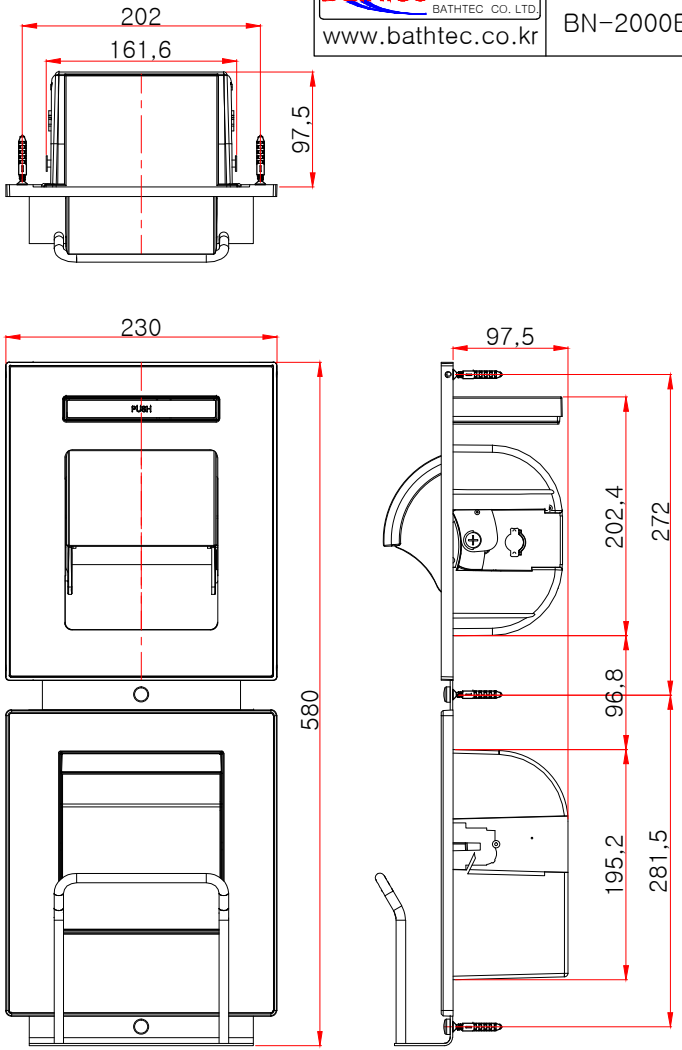	Model №	Title	Scale
bathtec (주) 바스텍 BATHTEC CO. LTD. www.bathtec.co.kr	BN-2000BC	시크릿수납함&Tray&잡지꽂이 겸용 매립 휴지걸이 (이중접합-plate)	1 : 1